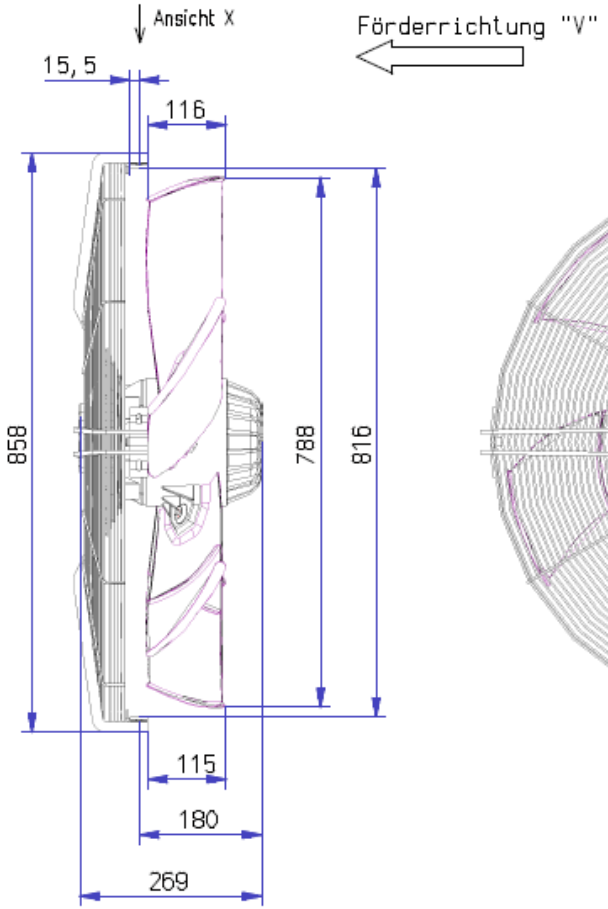

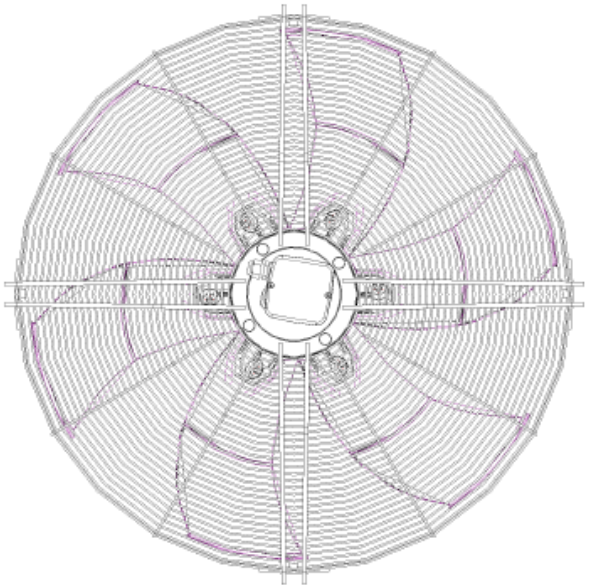

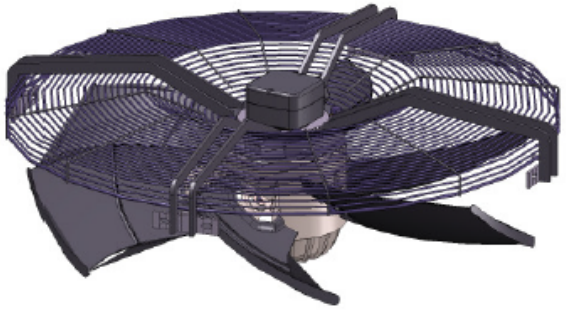

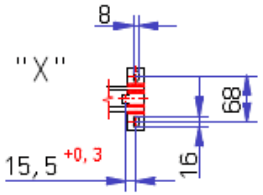

Verteiler = TK/TM . GS . EX . PU	9				Werkstoff material	Freimaßtoleranzen dimensional variation ISO 2768 m	Baugröße type	AKFD 800-6-6N.6LA A6 (137-100) .
	8					2009 Datum date Name name	Axialventilator ohne Wandplatte	Maßstab scale 1 : 7
	7					Bearb. 10.11 Pl		
	6					Gepr. 10.11 Bm		
	5					Norm.		
	4							
	3				Gewicht weight	rosenberg Ventilatoren GmbH D - 74653 Künzelsau Tel. (07940) 142-0	Art. Nr. E64-80290	
	2							
	1						Ers.f.	
	Nr.	Änderungen	Datum	Name				