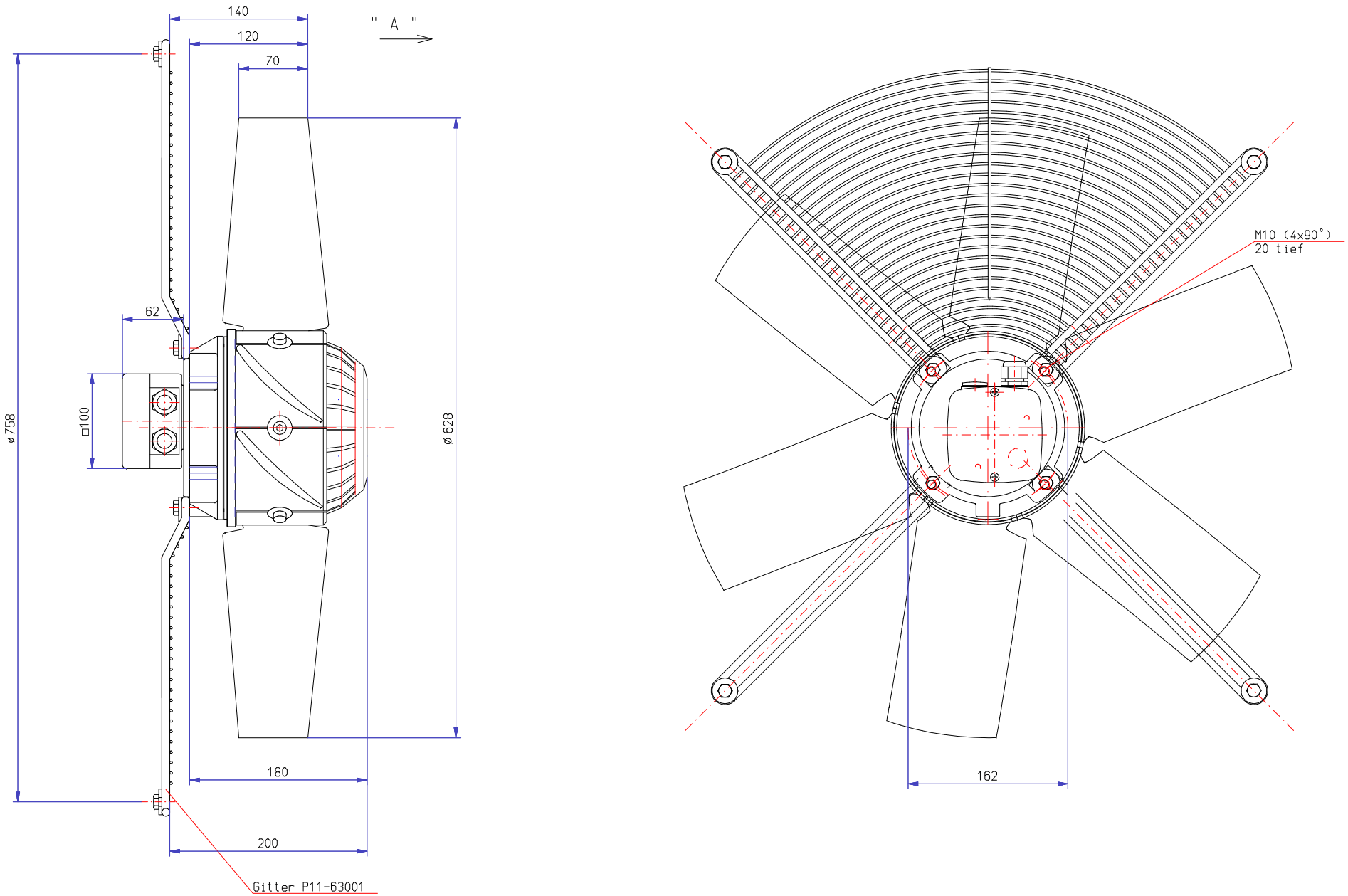

Nr.	Änderung modification	Datum date	Name name
9			
8			
7			
6			
5			
4			
3			
2			
1			

Verteiler cc : TK/TM, QS, EK, PU

Werkstoff material

Gewicht weight Kg

Freimaßtoleranzen dimensional variation DIN 7168 m

2006	Datum date	Name name
Bearb.	29.03.	Bm
Gepr.		
Norm.		

rosenberg Ventilatoren GmbH D - 74653 Künzelsau Tel. (0794) 8142-0

Baugröße type AKAD 630-4 A3 (P11-63001)

Axial Ventilator

axial fan

Maßstab scale 1:2.5

Art. Nr. E** - 630 **

\axial\aka\..\AKAD630-4_A3_P11-63001