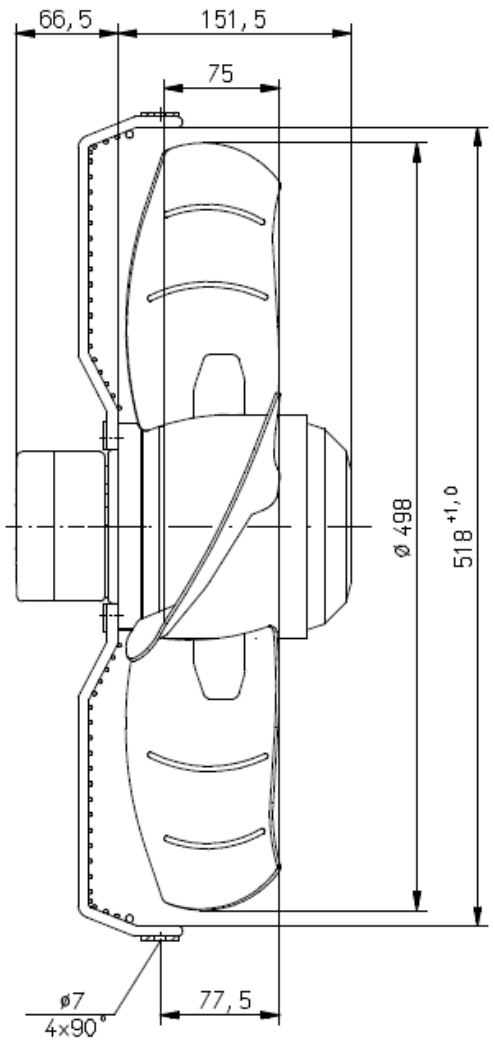


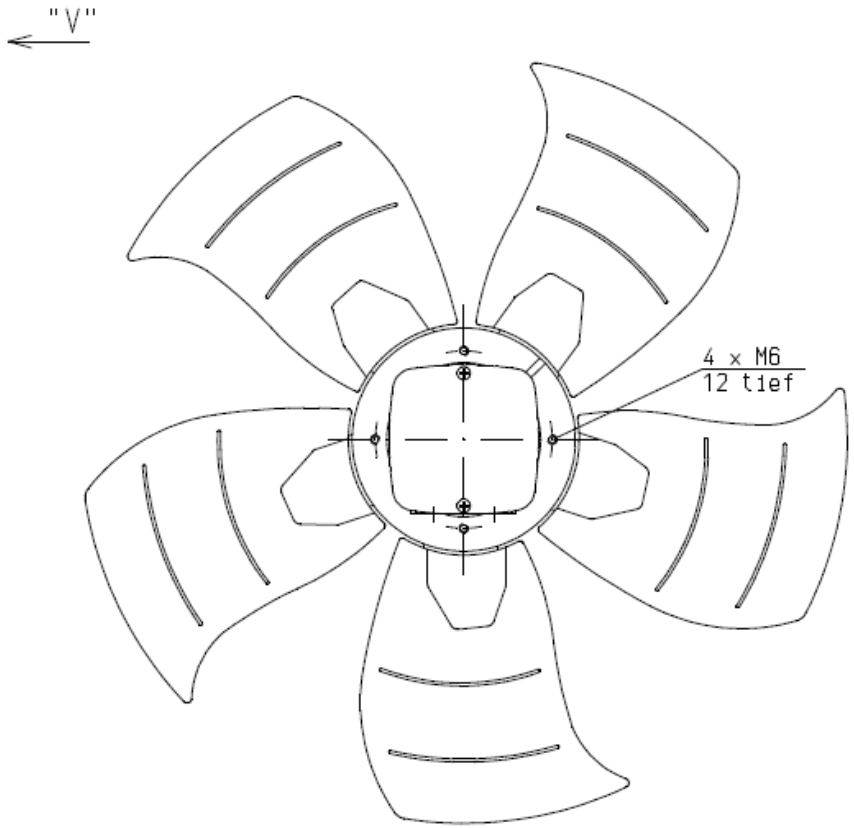


Ansicht ohne Tragegitter/view without guard

① Flügelprofil der echten Geometrie angepasst

| Nr. | Änderung modification | Datum date | Name name |
|---|---|---|---|
| 9 | | | |
| 8 | | | |
| 7 | | | |
| 6 | | | |
| 5 | | | |
| 4 | | | |
| 3 | | | |
| 2 | | | |
| 1 | | 07.10.09 | Pl/Bm |

Verteiler : TK/TM , DS , EK , PU

Werkstoff material

Gewicht weight

Freimaßtoleranzen dimensional variation DIN 7168 m

| 2002 | Datum date | Name name |
|---|---|---|
| Bearb. | 22.05. | Bm |
| Gepr. | 22.05. | Bm |
| Norm. | | |

rosenberg Ventilatoren GmbH
D - 74653 Künzelsau
Tel. (07940) 142-0

Baugröße type: AKSD 500-4-4N A6 (106-70)

ohne Wandplatte

Maßstab scale: 1 : 3

Art. Nr. E68-50052

Ersatz