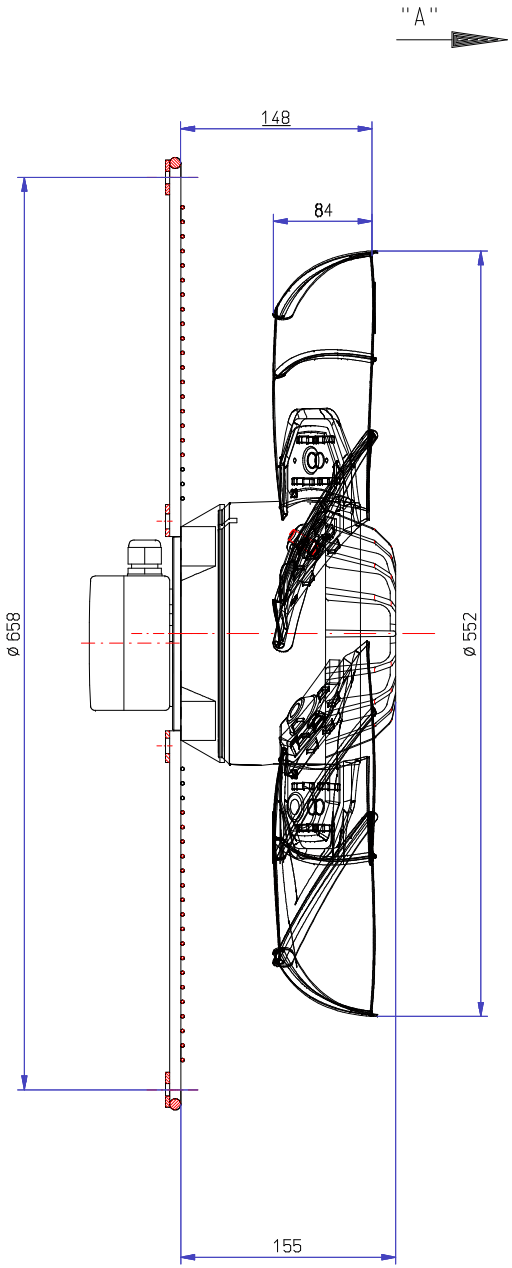

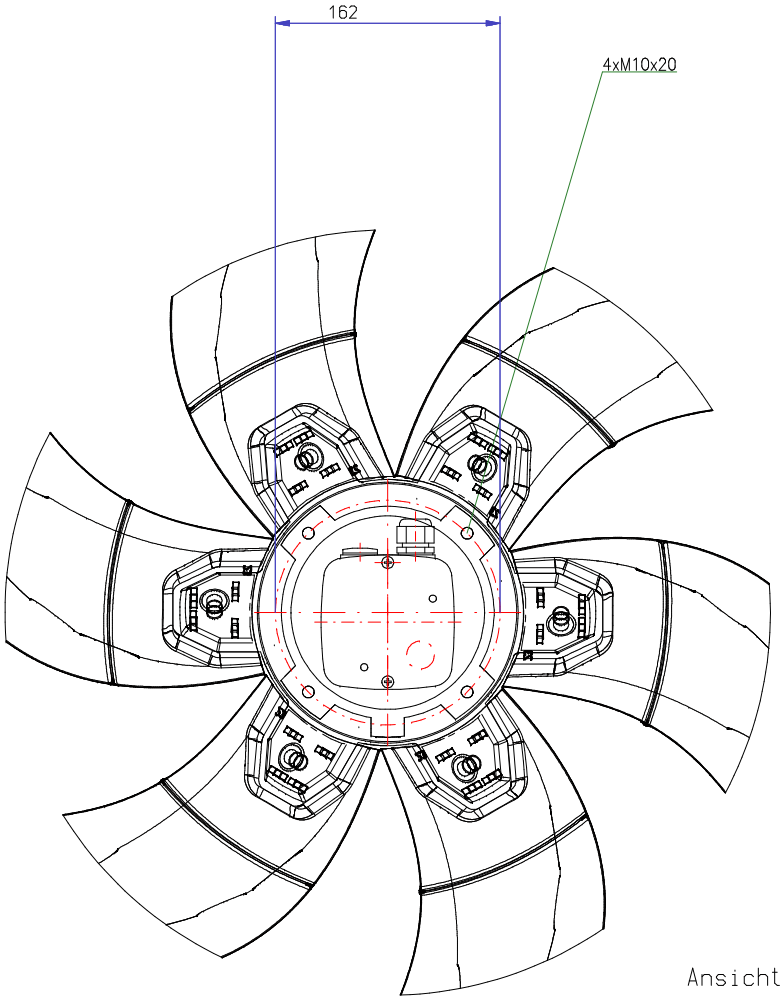

Ansicht ohne Gitter

Nr.	Änderung modification	Datum date	Name name
9			
8			
7			
6			
5			
4			
3			
2			
1			

Verteiler ct. : TK/TM, QS, EK, PU

Werkstoff material

Gewicht weight Kg

Freimaßtoleranzen dimensional variation DIN 7168 m

2012	Datum date	Name name
Bearb.	15.06.	Bm
Gepr.		
Norm.		

rosenberg Ventilatoren GmbH D - 74653 Künzelsau Tel. (07940) 142-0

Baugröße type AKFD 560-4 K.6FA A3 / P11-56001

Axial Ventilator

axial fan

Maßstab scale 1:2,5

Art. Nr.

..\gz\..\axial\..\AKFD560-4K-6FA_A3_P11-56001